MORE THAN SENSORS

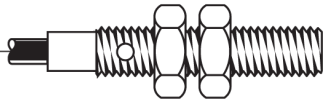

Codice: SMC000248 - Descrizione: SMC/P-12LM BS LC10

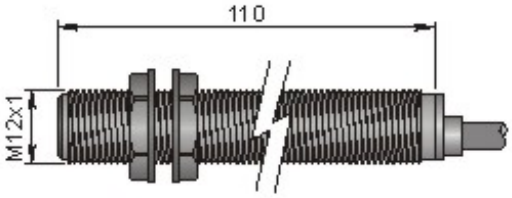

Dimensioni in mm

CARATTERISTICHE TECNICHE:		
Tensione max. di commutazione :		250 Vac/dc
Corrente max. di commutazione:		3:00 AM
Potenza max. di commutazione:		120 W/VA
Frequenza max. di lavoro:		100 Hz
Tipo di contatto:		Reed bistabile
Tempo di attivazione contatto:		3.5 mSec
Ripetibilità (%Sn):		± 0.5
Limiti di temperatura:		-25 ÷ +80 °C
Grado di protezione:		IP 67
Tipo di connessione:		Cavo 10 m
Materiale custodia:		Plastica
Caratteristiche meccaniche:		M12x1
Tipo di cavo:		2x0.50 PVC
Peso:		350 g

AECO S.r.l. 20065 Inzago (MI) Italy - Via G. Leopardi, 5 - Tel. +39 02 954381 - Fax +39 02 9548528
http://www.aecosensors.com - e-mail: aeco@aecosensors.com

MORE THAN SENSORS

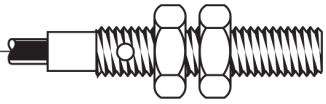

Codice: SMC000248 - Descrizione: SMC/P-12LM BS LC10

ISTRUZIONI PER UNA CORETTA INSTALLAZIONE

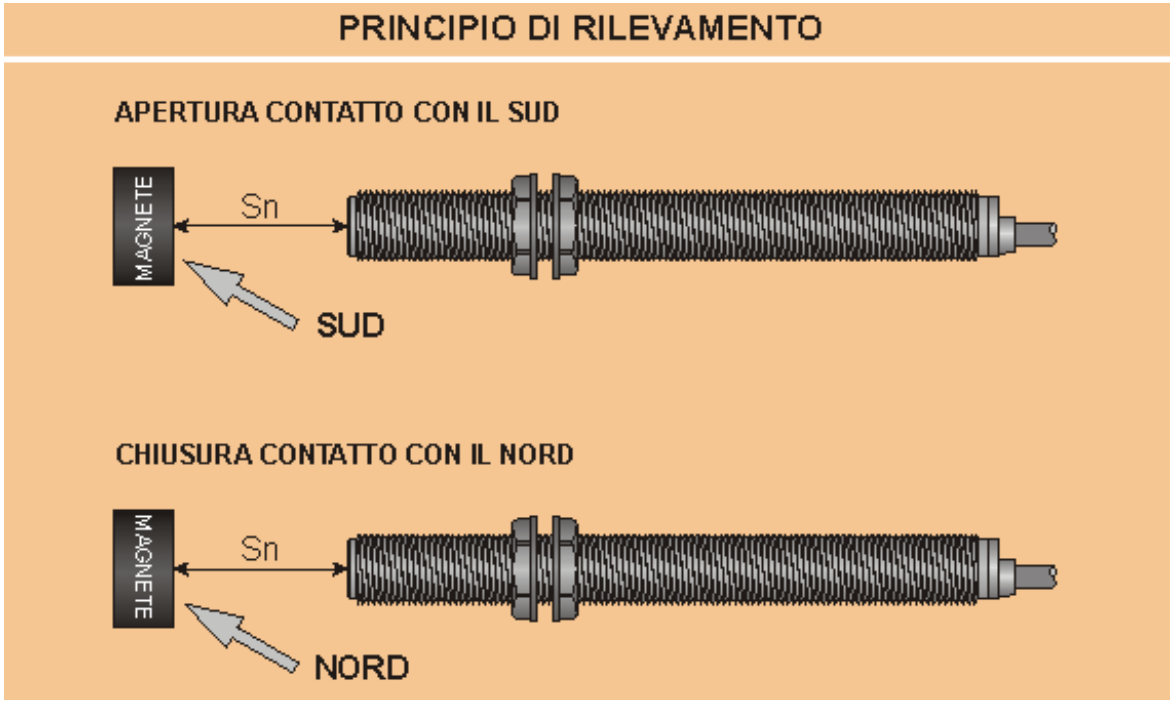

AECO S.r.l. 20065 Inzago (MI) Italy - Via G. Leopardi, 5 - Tel. +39 02 954381 - Fax +39 02 9548528
http://www.aecosensors.com - e-mail: aeco@aecosensors.com

MAGNETI - DIMENSIONI mm

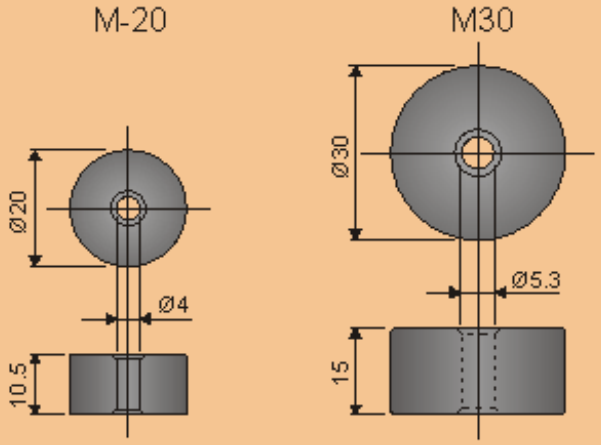

MARRONE

BLU